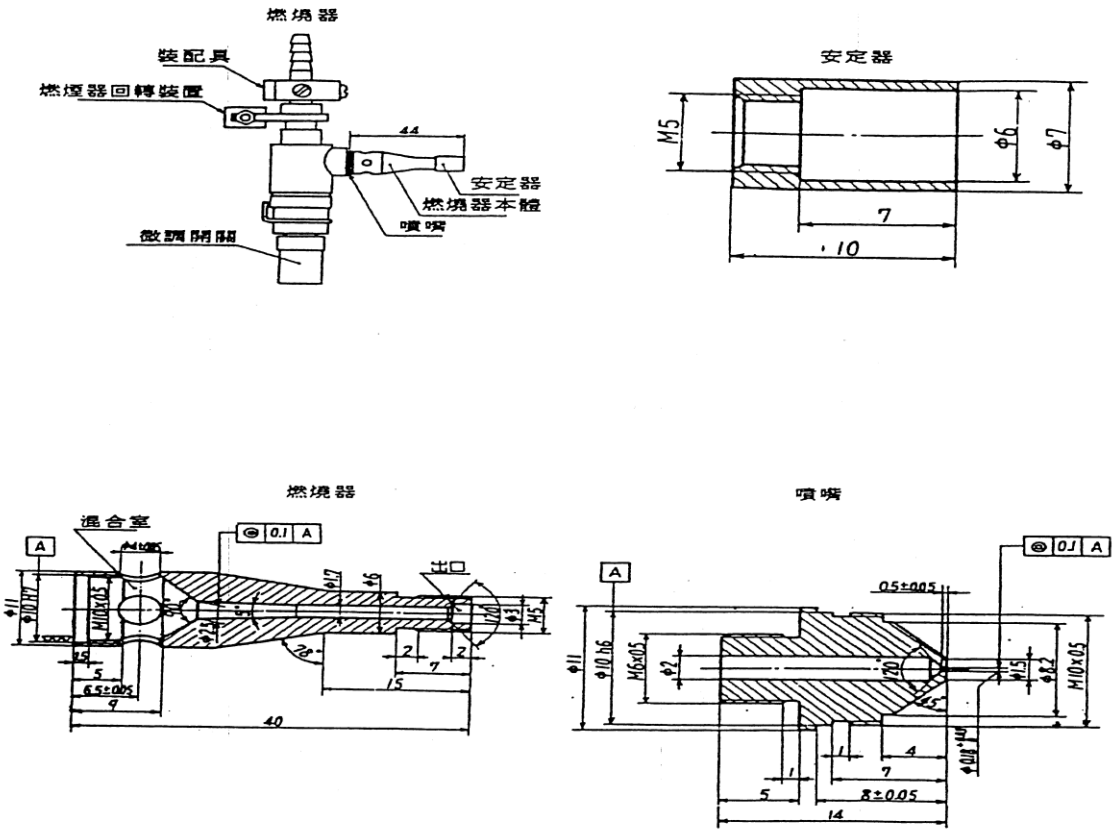
燃燒器
裝配具
燃煙器回轉裝置
44
安定器
燃燒器本體
噴嘴
微調開關
安定器
M5
φ6
φ7
7
10
燃燒器
混合室
出口
噴嘴
0.5±0.05
8±0.05
14
40

附圖六　空氣混合燃燒器