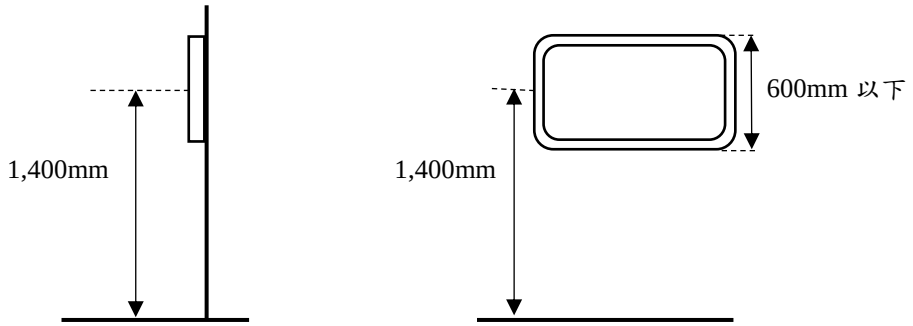圖一　牆式安裝配置圖例