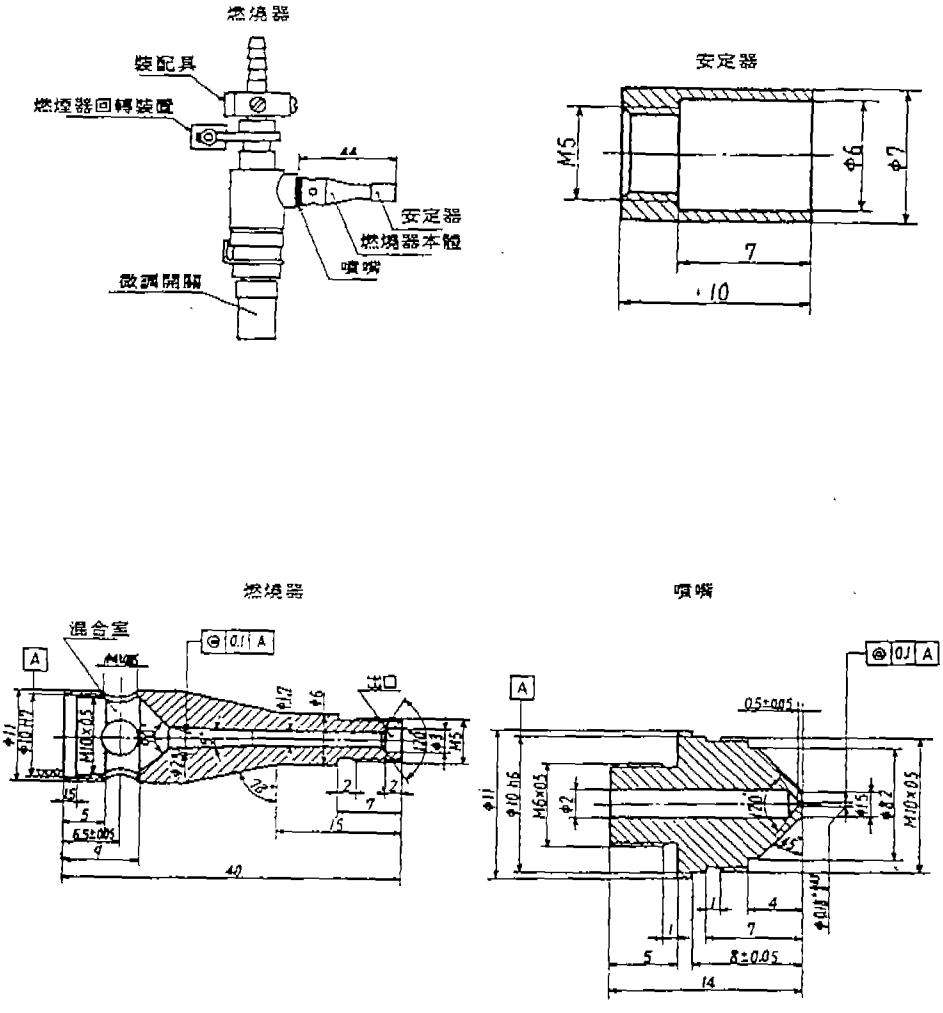
燃燒器
裝配具
燃燒器回轉裝置
44
安定器
燃燒器本體
噴嘴
微調開關
安定器
M5
φ6
φ7
7
10
燃燒器
混合室
A
0.1 A
φ1.7
φ6
出口
φ11
φ10 H7
M10×0.5
φ1.4
22°
2
2
7
15
5
6.5±0.05
9
40
噴嘴
0.1 A
A
0.5±0.05
φ11
φ10 h6
M6×0.5
φ2
120°
φ1.5
φ2
M10×0.5
1
4
7
5
8±0.05
14

附圖六　空氣混合燃燒器